HANSGROHE PuraVida

Einhebel-Waschtischmischer für Waschschüsseln DN15

15072XXX

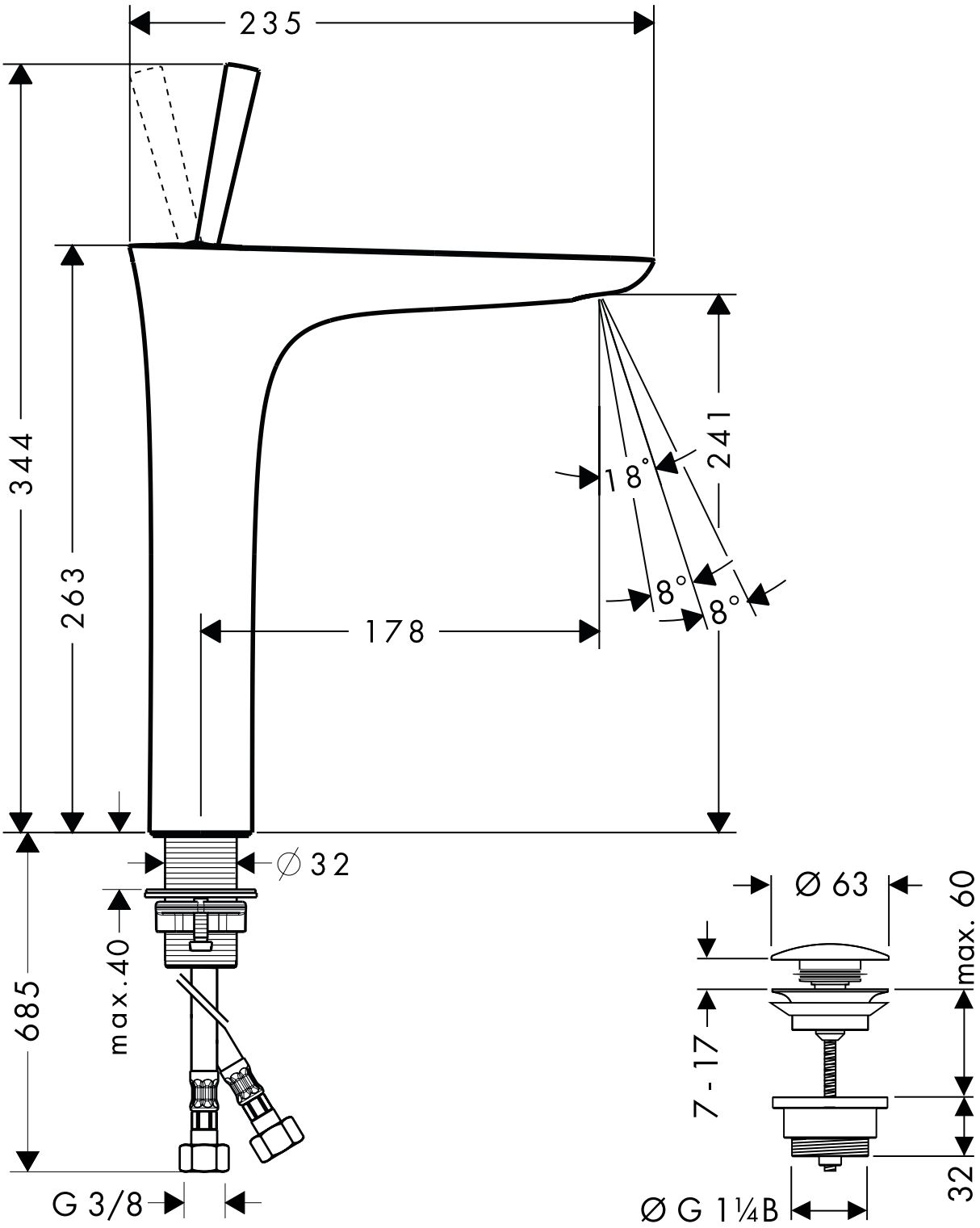

hansgrohe